ПАСПОРТ
Детская «NEXT»
NX_TTV_1250
Тумба под ТВ 1250x400x500

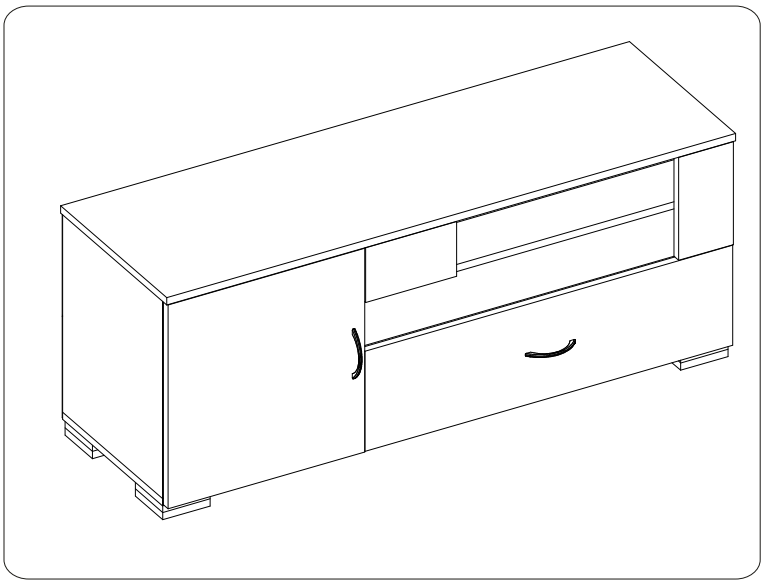

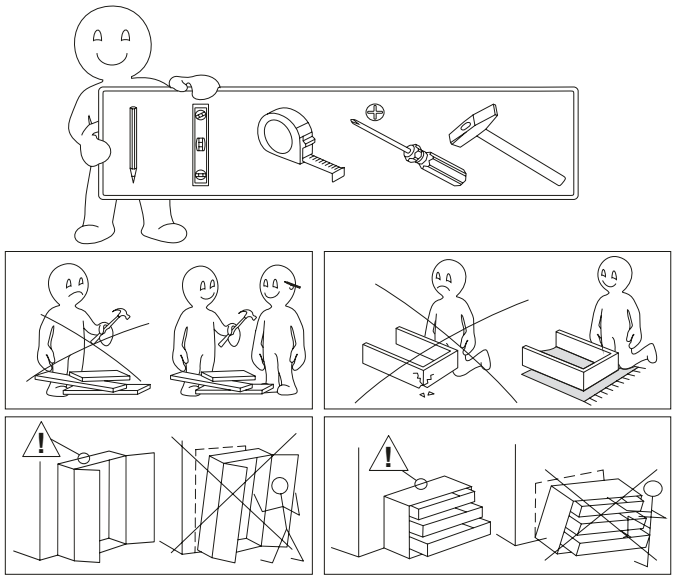

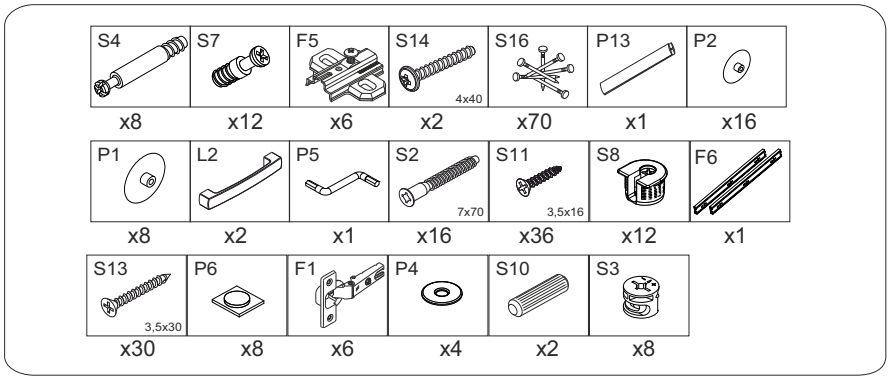

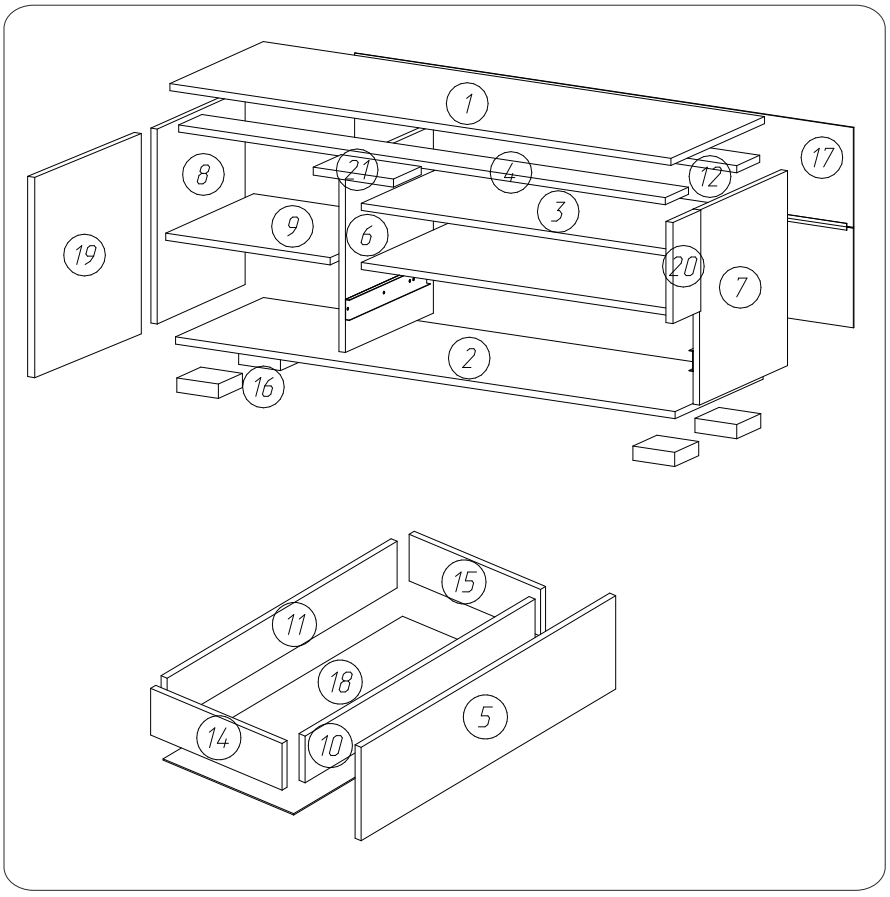

№	ДхШхТ	Кол-во
1	1250x404x16	1
2	1246x380x16	1
3	788x380x16	2
4	1214x100x16	1
5	220x808x16	1
6	420x380x16	1
7	436x380x16	1
8	436x380x16	1
9	410x380x16	1
10	730x110x16	1
11	730x110x16	1
12	1214x100x16	1
14	350x110x16	1
15	350x110x16	1
16	104x104x32	4
19	448x432x16	1
20	226x120x16	1
21	120x200x16	1
17	223x1244x3	2
18	348x760x3	1

ПАСПОРТ
Детская «NEXT»
NX_TTV_1250
Тумба под ТВ 1250x400x500

Комплект поставки

В торговую сеть изделие поступает в разобранном виде. Детали изделия упакованы в гофрированный картон, что обеспечивает сохранность элементов. Фурнитура запакована в полиэтиленовый пакет.

Рекомендации по сборке

1. Учитывая конструктивные и функциональные особенности мебели, применение световых систем, использование навесных изделий, производитель рекомендует пользоваться услугами профессиональных сборщиков.
2. Находящаяся в комплекте фурнитура для укрепления на стенах предназначена исключительно для применения в прочной кладке. В случае если стены сделаны из другого материала, как, например, стены с применением облегченных конструкций, необходимо использовать подходящую для них фурнитуру.
3. Двери преимущественно универсальной навески для правого и левого исполнения. Для крепления ручек необходимо досверлить соответствующие отверстия в фасадах.

Правила хранения и эксплуатации изделия

1. Изделие следует хранить и эксплуатировать в крытых, сухих, вентилируемых и отапливаемых помещениях, при температуре не ниже +2°С, с относительной влажностью воздуха от 45 до 70 %.
2. Изделие должно быть защищено от длительного воздействия прямых солнечных лучей и близко расположенных отопительных приборов.
3. Поверхность изделия нужно оберегать от попадания влаги, чтобы избежать разбухания и отклеивания кромок.
4. Недопустимо попадание на изделие жидкостей, которые растворяют лакокрасочные пленки (спирт, ацетон, бензин и т.п.).
5. При ослаблении креплений их необходимо подтягивать.
6. Пыль с поверхности изделия вытирать сухой мягкой тканью.
7. Рекомендуется использовать специальные средства по уходу за мебелью.

Гарантийные условия

1. Гарантийный срок эксплуатации 12 месяцев с даты продажи при условии соблюдения правил эксплуатации.
2. При покупке изделий потребитель имеет право проверить комплектность поставки, целостность и качество изделия. В случае обнаружения дефектов или некомплектности, потребитель может заменить дефектный узел и укомплектовать изделие в месте приобретения.

Для замены изделия необходимо предъявить:

1) вышедший из строя узел изделия (изделие) или фотоматериалы, демонстрирующие характер брака;
2) упаковку изделия;
3) следующий комплект документов:
   - рекламация;
   - документы, подтверждающие факт приобретения (расходная накладная, кассовый чек);
   - паспорт изделия с отметкой магазина о дате продажи со штампами ОТК и магазина (при отсутствии штампа магазина и даты продажи гарантийный срок исчисляется со дня изготовления) или упаковочный лист с гарантийным сроком и со штампом ОТК;
   - ярлык предприятия с датой изготовления.

На основании вышеизложенного, продавец или представитель отдела рекламаций составит рекламацию и произведет замену несоответствующего узла (изделия) в срок до 14 дней или по согласованию сторон в другой срок.

3. При некомплектности поставки изделия к вышеизложенному комплекту документов необходимо предъявить упаковку или фотоматериалы упаковки.
4. Изготовитель обязуется выполнить замену деталей или узлов со скрытыми дефектами:
   - не сопряжение деталей;
   - несоответствие деталей чертежным размерам, влияющим на работоспособность.
5. Случаи, на которые гарантийный ремонт не распространяется:
   - отсутствие дефектной детали и документов, подтверждающих факт приобретения;
   - изделие или деталь вышли из строя вследствие несоблюдения потребителем правил хранения, эксплуатации, указанных в настоящем паспорте;
   - изделие или деталь со следами механических повреждений, а также повреждений, вызванных воздействием высоких (низких) температур, огня или воды;
   - изделие, узлы которого подверглись вскрытию, самостоятельному ремонту или изменению конструкции лицами, не уполномоченными на это;
   - неправильная транспортировка изделия.
6. Для изделий с нарушениями гарантийных условий эксплуатации, но не истекшим гарантийным сроком, изготовитель может провести ремонт или замену любых дефектных деталей при условии предварительной оплаты потребителем затрат на данную работу и наличия паспорта с отметкой магазина о дате продажи.

ГОСТ 16371-93

ВНИМАНИЕ! В связи с постоянным совершенствованием и модернизацией продукции предприятие оставляет за собой право вносить изменения в конструкцию без предварительного оповещения

Гарантийный талон*

Упаковщик_____
Дата изготовления _____
Штамп ОТК_____
Штамп магазина с отметкой о дате продажи_____

***без чека торгующей организации не действителен**!

Инструкция по сборке
Детская «NEXT»
NX_TTV_1250
Тумба под ТВ 1250x400x500

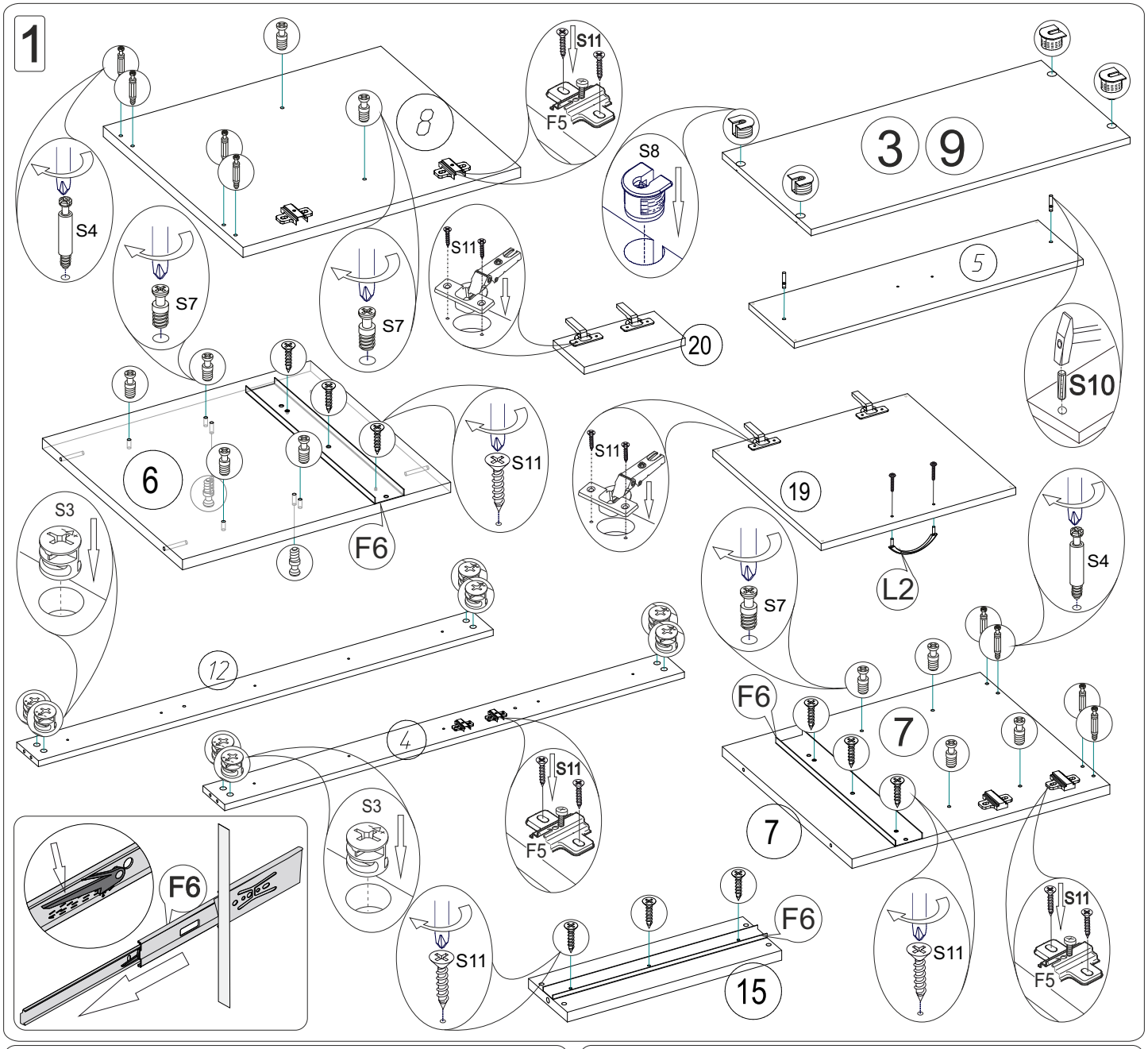

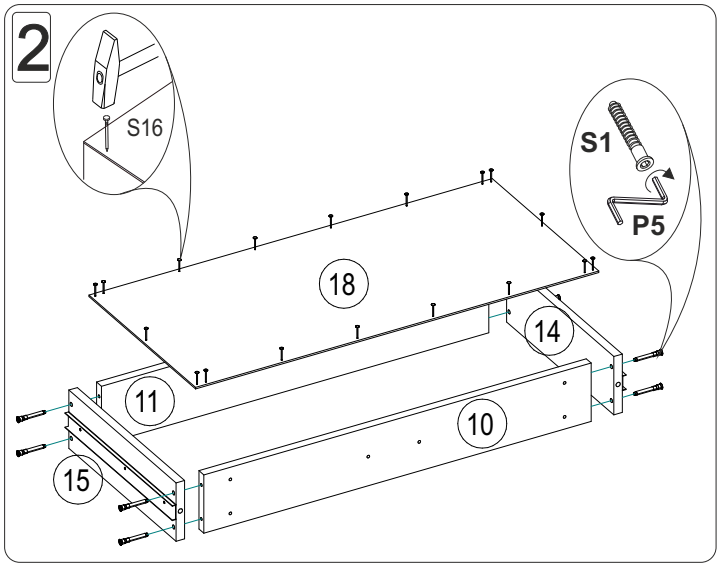

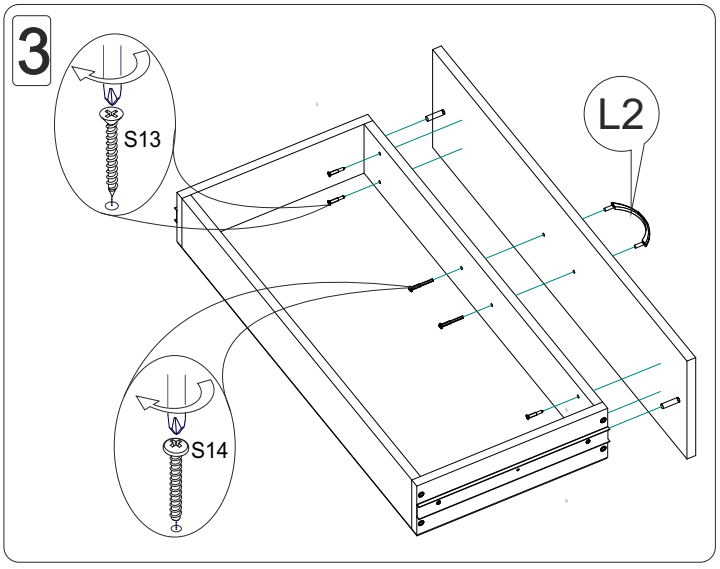

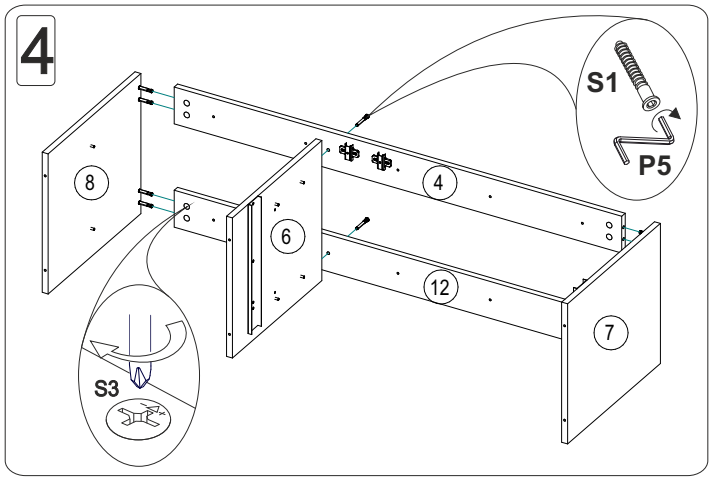
4
S1
P5
8
4
6
12
7
S3

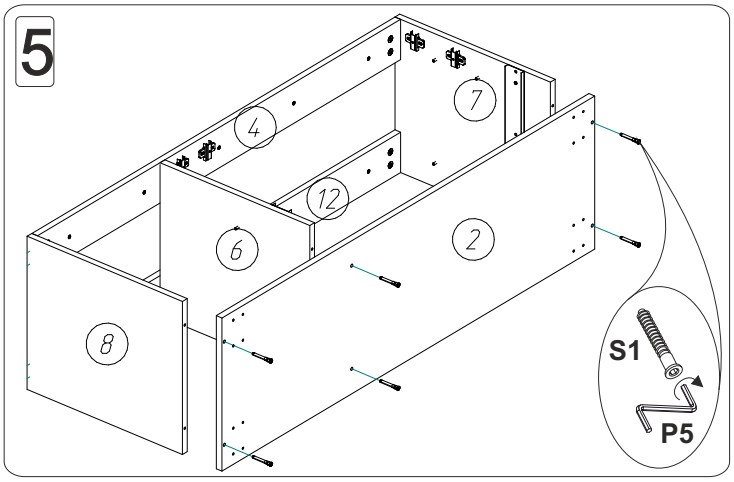
5
7
4
12
6
2
8
S1
P5

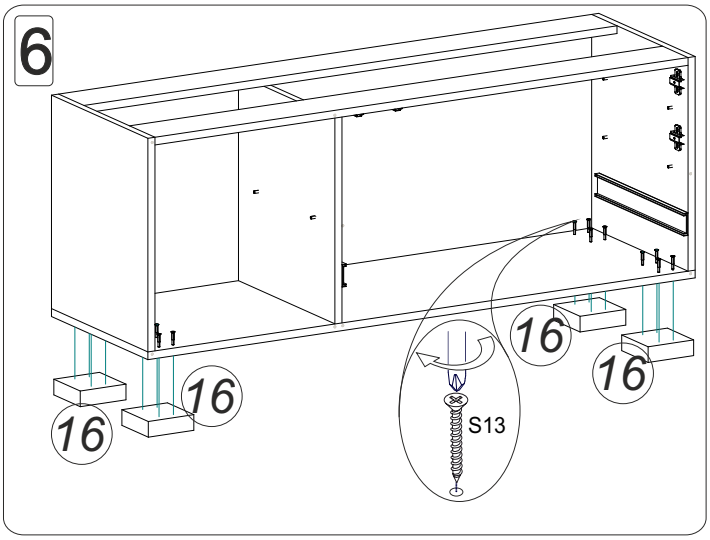
6
16
16
16
16
S13

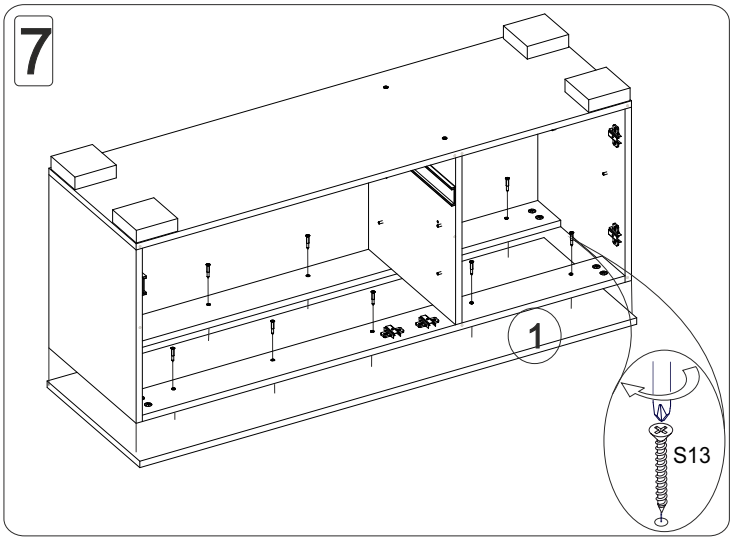
7
1
S13

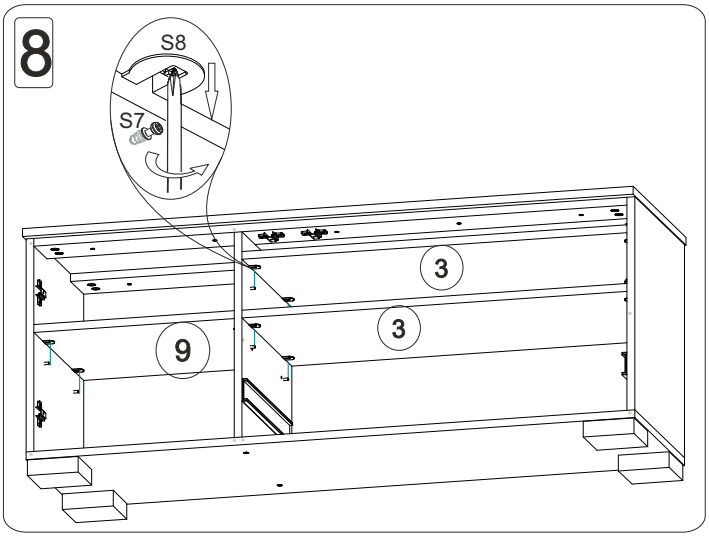
8
S8
S7
3
3
9

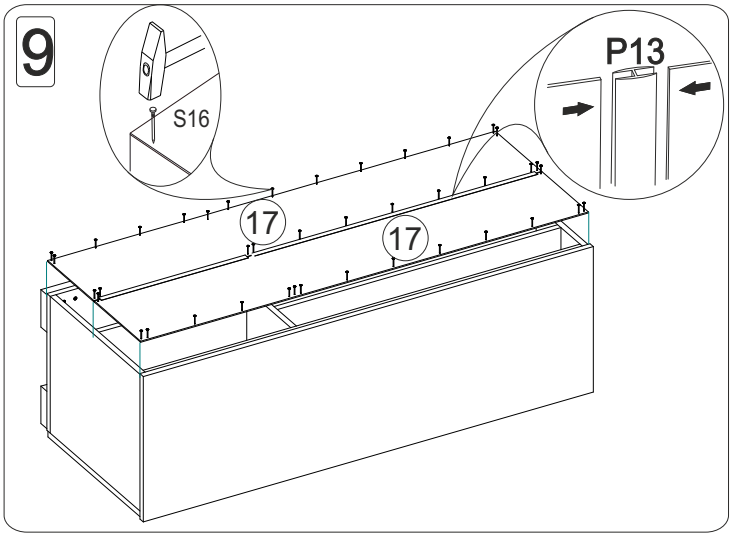
9
S16
P13
17
17

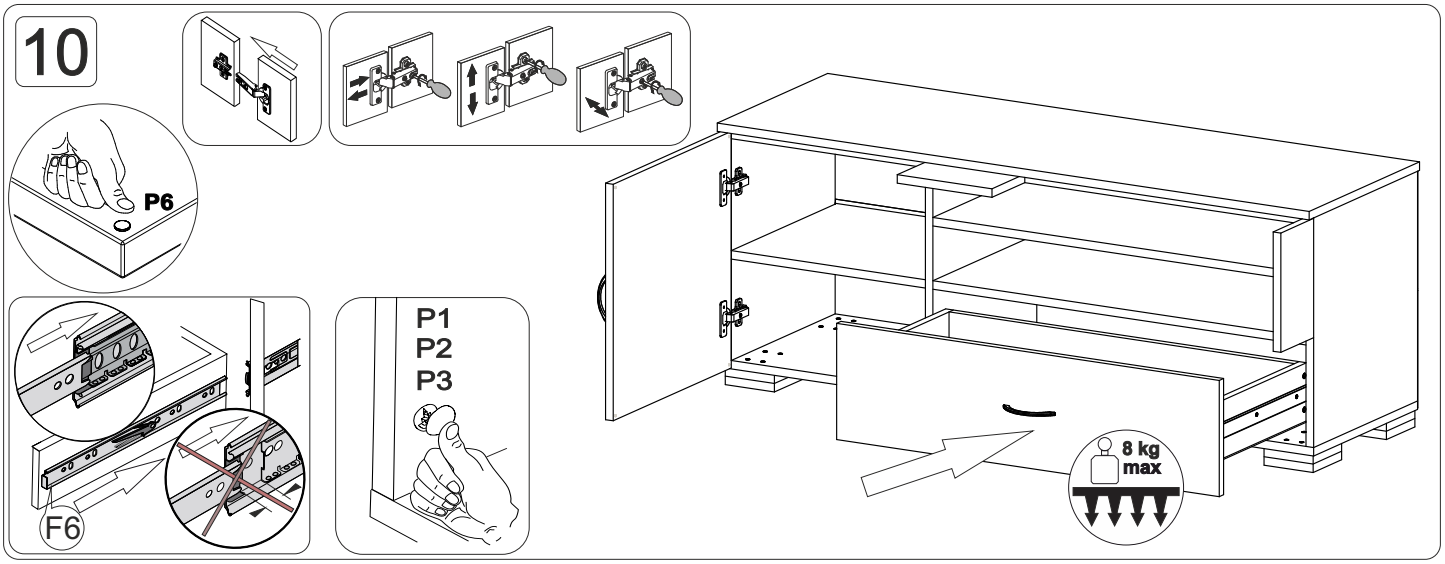
10
P6
F6
P1
P2
P3
8 kg
max